TS-ME650FS

MARINE 2-WAY SPEAKER / HAUT-PARLEURS 2 VOIES GAMME MARINE
ALTAVOCES 2 VIAS MARINOS / 2-ПОЛОСНАЯ АКУСТИКА ДЛЯ ЯХТ И КАТЕРОВ

6½"/16.5cm
75WRMS

WEATHER PROTECTION
PROTECTION CONTRE LES INTEMPÉRIES
IPX7

Pioneer

TS-ME650FS
MARINE 2-WAY SPEAKER
HAUT-PARLEURS 2 VOIES GAMME MARINE

THF5948-B/VI
THF5949-B/VI
THF5948-B/XIUC
THF5949-B/XIUC

Pioneer

TS-ME650FS
MARINE 2-WAY SPEAKER
HAUT-PARLEURS 2 VOIES GAMME MARINE

※ U.S. and Canadian models only / Nur US-und Kanada- Modelle / Modèles américains et canadiens uniquement
Solo modelli statunitensi e canadesi / Sólo los modelos de EE.UU. y Canadienses / Modelos apenas dos EUA e Canadá
Только для моделей США и Канады / النماذج الأمريكية والكندية فقط

⚠ AVERTISSEMENT

La protection de votre ouïe est entre vos mains

Pour assurer le rendement optimal de votre matériel et - plus important encore - la protection de votre ouïe, réglez le volume à un niveau raisonnable. Pour ne pas altérer votre ouïe de la perception, le son doit être clair mais ne produire aucun vacarme et être exempt de toute distorsion. Votre oreille peut vous jouer des tours. Avec le temps, votre système auditif peut en arriver à des volumes supérieurs, et ce qui vous semble un niveau de confort normal) pourrait-il contrairement être excessif et contribuer à endommager votre ouïe de façon permanente. Le réglage de votre matériel à un volume sécuritaire AVANT que votre ouïe s'adapte vous permettra de mieux vous protéger.

CHOISISSEZ UN VOLUME SÉCURITAIRE:

- Réglez d'abord le volume à un niveau inférieur.
- Montez progressivement le volume jusqu'à un niveau d'écoute confortable ; le son doit être clair et exempt de distorsions.
- L'ouïe finit que le son est à un niveau confortable, ne touchez plus au bouton du volume.

NOUBLIEZ PAS DE RESPECTER LES DIRECTIVES SUIVANTES:

- Lorsque vous montez le volume, assurez-vous de pouvoir quand même entendre ce qui se passe autour de vous.
- N'utilisez pas des écouteurs ou un casque d'écoute lorsque vous opérez un véhicule motorisé ; une telle utilisation peut créer des dangers sur la route et est illégale à de nombreux endroits.

- Do not fail to read the instructions on the flap to the opposite side.
- Lesen Sie unbedingt die Anweisungen auf Klappe zur gegenüberliegenden Seite.
- Ne manquez pas de lire les instructions sur le volet sur le côté opposé.
- Non mancare di leggere le istruzioni sul lembo sul lato opposto.
- No deje de ler las instrucciones sobre la solapa al lado opuesto.
- Assegurese de ler as instrucções sobre a aba do lado oposto.
- Ознакомьтесь с инструкциями на внутренней стороне упаковки.

● CARACTÉRISTIQUES

1. Les haut-parleurs gamme marine série ME Pioneer résistent aux UV et aux projections d'eau de mer. Certifiés IPX7 et ASTM D4329 pour une utilisation en milieu marin
2. Membrane monobloc IMPP renforcé au mica avec suspension butyle construit à l'aide d'une technique de collage spécifique pour une excellente résistance à l'eau tout en conservant un puissant de haute qualité
3. Structure magnétique symétrique avec suspension haute résistance pour plus de linéarité et un son claire à faible distortion
4. Membrane tweeter en polyimide fin (PI) pour une large scène sonore et des voix claires et naturelles
5. Élégante et moderne: Noire ou blanche la grille de protection s'intègre parfaitement aux intérieurs de cabine
6. Kit LED multicouleur RVB woofer pour un plus esthétique et une personnalisation de l'intégration (kit LED RVB UD-ME650LED requis, vendu séparément)

La gamme Marine série ME associe qualité sonore et durabilité par tous les temps
- Son optimal et clair
- Haute sensibilité et large plage en fréquences
- Fréquences adaptées aux amplificateurs et subwoofers de la série ME

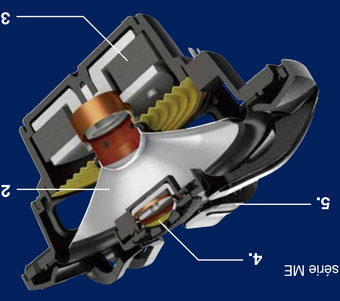

IPX7
INJECTION MOLDED CONE

Pioneer

TS-ME650FS
HAUT-PARLEURS 2 VOIES GAMME MARINE

※ Information Note for Customers in Russia and CIS countries.
※ Information - Intention des clients de Russie et des pays de la CEI.
※ Nota de información para consumidores de Rusia e países de CEI.
※ Nota informativa per i consumatori della Russia e dei paesi del CIS.
※ Информация для потребителей в России и СНГ.

Применение :
В соответствии со статьей 5 закона Российской Федерации («О защите прав потребителей») и постановлением правительства Российской Федерации №720 от 16.06.97 компания Pioneer Europe NV сообщает следующий срок службы данной аудиотехники поставляемых на российский рынок.
Аудиотехника для яхт и катеров : 6 лет

КОРПОРАЦИЯ ПАЙОНИР
Импортер ООО "ПИОНЕР РУС"
28-8, Хонкомагома 2-чоме, Бункё-ку, Токио 113-0021, Япония
150504, Россия, г. Москва, Нижний Сусальный переулок, дом 5, строение 19 Тел.: +7(495)956-89-01

- Do not fail to read the instructions on the flap to the opposite side.
- Lesen Sie unbedingt die Anweisungen auf Klappe zur gegenüberliegenden Seite.
- Ne manquez pas de lire les instructions sur le volet sur le côté opposé.
- Non mancare di leggere le istruzioni sul lembo sul lato opposto.
- No deje de ler las instrucciones sobre la solapa al lado opuesto.
- Assegurese de ler as instrucções sobre a aba do lado oposto.
- Ознакомьтесь прочитайте инструкцию на внутренней стороне упаковки.

Pioneer

La gamme Marine série ME associe qualité sonore et durabilité par tous les temps
- Son optimal et clair
- Haute sensibilité et large plage en fréquences
- Fréquences adaptées aux amplificateurs et subwoofers de la série ME

IPX7
INJECTION MOLDED CONE

● CARACTÉRISTIQUES

1. Les haut-parleurs gamme marine série ME Pioneer résistent aux UV et aux projections d'eau de mer. Certifiés IPX7 et ASTM D4329 pour une utilisation en milieu marin
2. Membrane monobloc IMPP renforcé au mica avec suspension butyle construit à l'aide d'une technique de collage spécifique pour une excellente résistance à l'eau tout en conservant un puissant de haute qualité
3. Structure magnétique symétrique avec suspension haute résistance pour plus de linéarité et un son claire à faible distortion
4. Membrane tweeter en polyimide fin (PI) pour une large scène sonore et des voix claires et naturelles
5. Élégante et moderne: Noire ou blanche la grille de protection s'intègre parfaitement aux intérieurs de cabine
6. Kit LED multicouleur RVB woofer pour un plus esthétique et une personnalisation de l'intégration (kit LED RVB UD-ME650LED requis, vendu séparément)

6½"/16.5cm
75WRMS

WEATHER PROTECTION
PROTECTION CONTRE LES INTEMPÉRIES
IPX7

Pioneer

TS-ME650FS
MARINE 2-WAY SPEAKER
HAUT-PARLEURS 2 VOIES GAMME MARINE

MADE IN VIETNAM / FABRIQUE AU VIET-NAM / СДЕЛАНО В ВЬЕТНАМЕ

XIUC
1 pair / paire
PIONEER CORPORATION

8 84938 42969 6

Pioneer

ME-series marine sound combines sound quality with all-weather durability
- Multidimensional and clear sound
- High sensitivity and wide dynamic range
- Frequency matched to ME-series amplifiers and subwoofers

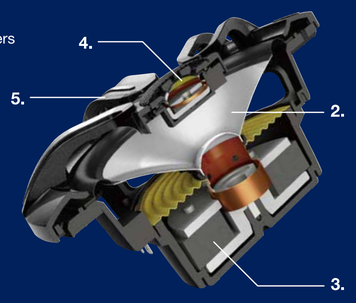

IPX7
INJECTION MOLDED CONE

● FEATURES

1. Pioneer ME-series marine speakers are protected from the effects of sun and water exposure, meeting both IPX7 & ASTM D4329 to achieve all-weather reliability
2. Mica reinforced IMPP monocoque cone with butyl rubber surround constructed using an advanced in-mold bonding technique for superior water resistance while maintaining high quality, powerful sound
3. Symmetrical motor design with high strength suspension optimized to provide stability, linearity and clear, low distortion sound reproduction
4. Lightweight polyimide (PI) tweeter diaphragm and uniquely shaped wave guide provides natural and clear vocals with wide dispersion
5. Sleek, modern grille design included in both black and white cosmetically integrates seamlessly into marine interior and cabin designs
6. Optional RGB color illumination of the woofer cone provides enhanced personalization and cosmetic integration (UD-ME650LED RGB LED light KIT required, sold separately)

⚠ WARNING

The Safety of Your Ears is in Your Hands

Get the most out of your equipment by playing it at a safe level - a level that lets the sound come through clearly without annoying blaring or distortion and, most importantly, without affecting your sensitive hearing. Sound can be deceiving. Over time, your hearing "comfort level" adapts to higher volumes of sound, so what sounds "normal" can actually be loud and harmful to your hearing. Guard against this by setting your equipment at a safe level BEFORE your hearing adapts.

ESTABLISH A SAFE LEVEL:
- Set your volume control at a low setting.
- Slowly increase the sound until you can hear it comfortably and clearly, without distortion.
- Once you have established a comfortable sound level, set the dial and leave it there.

BE SURE TO OBSERVE THE FOLLOWING GUIDELINES:
- Do not turn up the volume so high that you can't hear what's around you.
- Use caution or temporarily discontinue use in potentially hazardous situations.
- Do not use headphones while operating a motorized vehicle : the use of headphones may create a traffic hazard and is illegal in many areas.

Register your product at / Enregistrez votre produit au :
http://www.pioneerelectronics.com
http://www.pioneerelectronics.ca

Pioneer

TS-ME650FS
MARINE 2-WAY SPEAKER

ME-series marine sound combines sound quality with all-weather durability
- Multidimensional and clear sound
- High sensitivity and wide dynamic range
- Frequency matched to ME-series amplifiers and subwoofers

IPX7
INJECTION MOLDED CONE

● FEATURES

1. Pioneer ME-series marine speakers are protected from the effects of sun and water exposure, meeting both IPX7 & ASTM D4329 to achieve all-weather reliability
2. Mica reinforced IMPP monocoque cone with butyl rubber surround constructed using an advanced in-mold bonding technique for superior water resistance while maintaining high quality, powerful sound
3. Symmetrical motor design with high strength suspension optimized to provide stability, linearity and clear, low distortion sound reproduction
4. Lightweight polyimide (PI) tweeter diaphragm and uniquely shaped wave guide provides natural and clear vocals with wide dispersion
5. Sleek, modern grille design included in both black and white cosmetically integrates seamlessly into marine interior and cabin designs
6. Optional RGB color illumination of the woofer cone provides enhanced personalization and cosmetic integration (UD-ME650LED RGB LED light KIT required, sold separately)

Pioneer

Be sure to read the attached instruction manual before installing this speaker.
Ver dem Einbau des Lautsprechers, unbedingt die beiliegende Bedienungsanleitung lesen.
Prêter de lire obligatoirement le manuel d'installation ci-joint avant de monter l'haut-parleur.
Leggete il manuale di istruzioni allegato prima di installare l'altoparlante.
Antes de instalar el altavoz cerciórese de leer el manual de instrucciones adjunto.
Леред установкой данного сабвуфера следует внимательно ознакомиться с инструкцией по эксплуатации.
Asegurar-se de que le o manual de instruções anexado antes de instalar o alto-falante.

●SPECIFICATIONS
- Speaker specifications
- Woofer ..... φ 165 mm (6-1/2" dia.)
- Tweeter ..... φ 20 mm (13/16" dia.)
- Continuous power handling (IMS) ..... 75 W
- Maximum peak power handling ..... 250 W
- Sensitivity ..... 88 dB (1 W/1 m)
- Nominal impedance ..... 4 Ω
- Frequency response ..... 34 Hz to 23 kHz (−20 dB)
- Cutout diameter ..... φ 127 mm (5" dia.)
- Waterproof performance IPX7

●TECHNISCHE EINZELHEITEN
- Technische Daten
- Bauteilbreite der Lautsprecher
- Tweeter ..... φ 20 mm
- Belastbarkeit ..... φ 165 mm
- Maximale Belastbarkeit ..... 250 W
- Empfindlichkeit ..... 88 dB (1 W/1 m)
- Nennimpedanz ..... 4 Ω
- Frequenzgang ..... 34 Hz bis 23 kHz (−20 dB)
- Ausschnitt-Durchmesser ..... φ 127 mm
- Wasserfest IPX7

●ESPECIFICATIONS
- Spécifications des haut-parleurs
- HP Grave ..... φ 165 mm
- HP Aigu ..... φ 20 mm
- Puissance nominale (IMS) ..... 75 W
- Puissance maximale admissible ..... 250 W
- Sensibilité ..... 88 dB (1 W/1 m)
- Impédance nominale ..... 4 Ω
- Bande passante ..... 34 Hz à 23 kHz (−20 dB)
- Diamètre de découpe ..... φ127 mm
- Étanche à l'eau de mer IPX7

●DATI TECNICI
- Sistema di riproduzione
- Caratteristiche dell diffusore
- Woofer ..... φ165 mm
- Tweeter ..... φ20 mm
- Potenza continua (IMS) ..... 75 W
- Potenza massima ammissibile ..... 250 W
- Sensibilità ..... 88 dB (1 W/1 m)
- Impedenza nominale ..... 4 Ω
- Risposta alla frequenza ..... 34 Hz a 23 kHz (−20 dB)
- Diametro di taglio esterno ..... φ127 mm
- Impermeabile IPX7

●ESPECIFICACIONES
- Especificaciones del altavoz
- Woofer ..... φ165 mm
- Tweeter ..... φ20 mm
- Gestión continua de la potencia (IMS) ..... 75 W
- Gestión de la potencia máxima de pico ..... 250 W
- Sensibilidad ..... 88 dB (1 W/1 m)
- Impedancia nominal ..... 4 Ω
- Respuesta de frecuencia ..... 34 Hz a 23 kHz (−20 dB)
- Diámetro de corte ..... φ127 mm
- Resistentes al agua IPX7

●ESPECIFICAÇÕES
- Especificações do alto-falante
- Woofer ..... φ165 mm
- Tweeter ..... φ20 mm
- Capacidade contínua de potência (IMS) ..... 75 W
- Capacidade de pico máximo de potência ..... 250 W
- Sensibilidade ..... 88 dB (1 W/1 m)
- Impedância nominal ..... 4 Ω
- Resposta de frequência ..... 34 Hz a 23 kHz (−20 dB)
- Diâmetro de corte ..... φ127 mm
- Impermeável a poeira e água IPX7

●ТЕХНИЧЕСКИЕ ХАРАКТЕРИСТИКИ
- Системы воспроизведения
- Технические характеристики динамика
- НЧ-динамик ..... φ165 мм
- ВЧ-динамик ..... φ20 мм
- Номинальная (максим) мощность ..... 75 Вт
- Максимальная мощность ..... 250 Вт
- Чувствительность ..... 88 дБ (1 Вт/1 м)
- Номинальное сопротивление ..... 4 ом
- Частотная характеристика ..... 34 Гц и 23 кГц (−20 дБ)
- Диаметр установочного отверстия ..... φ127 мм
- Водонепроницаемость IPX7

●SPECIFICATIONS
- Speakerbaseline
- Speakerbaseline der Bauteilbreite
- HP Grave ..... φ165 mm
- HP Aigu ..... φ20 mm
- Puissance continue (IMS) ..... 75 W
- Puissance maximale admissible ..... 250 W
- Sensibilité ..... 88 dB (1 W/1 m)
- Impédance nominale ..... 4 Ω
- Bande passante ..... 34 Hz à 23 kHz (−20 dB)
- Diamètre de découpe ..... φ127 mm
- Étanche à l'eau et à la poussière IPX7

●SPECIFICATIONS
- Speaker Two way
- Woofer ..... φ 165 mm (6-1/2" dia.)
- Tweeter ..... φ 20 mm (13/16" dia.)
- Continuous power handling (IMS) ..... 75 W
- Maximum peak power handling ..... 250 W
- Sensitivity ..... 88 dB (1 W/1 m)
- Nominal impedance ..... 4 Ω
- Frequency response ..... 34 Hz to 23 kHz (−20 dB)
- Cutout diameter ..... φ 127 mm (5" dia.)
- Waterproof performance IPX7

●ESPECIFICACIONES
- Especificaciones del altavoz
- Woofer ..... φ165 mm
- Tweeter ..... φ20 mm
- Gestión de la potencia máxima (IMS) ..... 75 W
- Gestión de la potencia máxima de pico ..... 250 W
- Sensibilidad ..... 88 dB (1 W/1 m)
- Impedancia nominal ..... 4 Ω
- Respuesta de frecuencia ..... 34 Hz a 23 kHz (−20 dB)
- Diámetro de corte ..... φ127 mm
- Resistentes al agua IPX7

●ESPECIFICAÇÕES
- Especificações do alto-falante
- Woofer ..... φ165 mm
- Tweeter ..... φ20 mm
- Capacidade contínua de potência (IMS) ..... 75 W
- Capacidade de pico máximo de potência ..... 250 W
- Sensibilidade ..... 88 dB (1 W/1 m)
- Impedância nominal ..... 4 Ω
- Resposta de frequência ..... 34 Hz a 23 kHz (−20 dB)
- Diâmetro de corte ..... φ127 mm
- Impermeável a poeira e água IPX7

●ТЕХНИЧЕСКИЕ ХАРАКТЕРИСТИКИ
- Системы воспроизведения
- Технические характеристики динамика
- НЧ-динамик ..... φ165 мм
- ВЧ-динамик ..... φ20 мм
- Номинальная (максим) мощность ..... 75 Вт
- Максимальная мощность ..... 250 Вт
- Чувствительность ..... 88 дБ (1 Вт/1 м)
- Номинальное сопротивление ..... 4 ом
- Частотная характеристика ..... 34 Гц и 23 кГц (−20 дБ)
- Диаметр установочного отверстия ..... φ127 мм
- Водонепроницаемость IPX7

●DIMENSIONS
- Speakerbaseline
- Speakerbaseline der Bauteilbreite
- HP Grave ..... φ165 mm
- HP Aigu ..... φ20 mm
- Puissance continue (IMS) ..... 75 W
- Puissance maximale admissible ..... 250 W
- Sensibilité ..... 88 dB (1 W/1 m)
- Impédance nominale ..... 4 Ω
- Bande passante ..... 34 Hz à 23 kHz (−20 dB)
- Diamètre de découpe ..... φ127 mm
- Étanche à l'eau et à la poussière IPX7

●DIMENSIONS
- Speakerbaseline
- Speakerbaseline der Bauteilbreite
- HP Grave ..... φ165 mm
- HP Aigu ..... φ20 mm
- Potenza continua (IMS) ..... 75 W
- Potenza massima ammissibile ..... 250 W
- Sensibilità ..... 88 dB (1 W/1 m)
- Impedenza nominale ..... 4 Ω
- Risposta alla frequenza ..... 34 Hz a 23 kHz (−20 dB)
- Diametro di taglio esterno ..... φ127 mm
- Impermeabile IPX7

●DIMENSIONES
- Especificaciones del altavoz
- Woofer ..... φ165 mm
- Tweeter ..... φ20 mm
- Gestión continua de la potencia (IMS) ..... 75 W
- Gestión de la potencia máxima de pico ..... 250 W
- Sensibilidad ..... 88 dB (1 W/1 m)
- Impedancia nominal ..... 4 Ω
- Respuesta de frecuencia ..... 34 Hz a 23 kHz (−20 dB)
- Diámetro de corte ..... φ127 mm
- Resistentes al agua IPX7

●DIMENSÕES
- Especificações do alto-falante
- Woofer ..... φ165 mm
- Tweeter ..... φ20 mm
- Capacidade contínua de potência (IMS) ..... 75 W
- Capacidade de pico máximo de potência ..... 250 W
- Sensibilidade ..... 88 dB (1 W/1 m)
- Impedância nominal ..... 4 Ω
- Resposta de frequência ..... 34 Hz a 23 kHz (−20 dB)
- Diâmetro de corte ..... φ127 mm
- Impermeável a poeira e água IPX7

●ТЕХНИЧЕСКИЕ ХАРАКТЕРИСТИКИ
- Системы воспроизведения
- Технические характеристики динамика
- НЧ-динамик ..... φ165 мм
- ВЧ-динамик ..... φ20 мм
- Номинальная (максим) мощность ..... 75 Вт
- Максимальная мощность ..... 250 Вт
- Чувствительность ..... 88 дБ (1 Вт/1 м)
- Номинальное сопротивление ..... 4 ом
- Частотная характеристика ..... 34 Гц и 23 кГц (−20 дБ)
- Диаметр установочного отверстия ..... φ127 мм
- Водонепроницаемость IPX7

●DIMENSIONS
- Speakerbaseline
- Speakerbaseline der Bauteilbreite
- HP Grave ..... φ165 mm
- HP Aigu ..... φ20 mm
- Continuous power handling (IMS) ..... 75 W
- Maximum peak power handling ..... 250 W
- Sensitivity ..... 88 dB (1 W/1 m)
- Nominal impedance ..... 4 Ω
- Frequency response ..... 34 Hz to 23 kHz (−20 dB)
- Cutout diameter ..... φ 127 mm (5" dia.)
- Waterproof performance IPX7

●DIMENSIONS
- Speakerbaseline
- Speakerbaseline der Bauteilbreite
- HP Grave ..... φ165 mm
- HP Aigu ..... φ20 mm
- Continuous power handling (IMS) ..... 75 W
- Maximum peak power handling ..... 250 W
- Sensitivity ..... 88 dB (1 W/1 m)
- Nominal impedance ..... 4 Ω
- Frequency response ..... 34 Hz to 23 kHz (−20 dB)
- Cutout diameter ..... φ 127 mm (5" dia.)
- Waterproof performance IPX7

●PARTS INCLUDED
- Speakerbaseline
- Speakerbaseline der Bauteilbreite
- ① φ4 mm × 35 mm ..... × 12
- ② ..... × 12
- ③ ..... × 2
- ④ ..... × 2

●PIÈCES INCLUSES
- Speakerbaseline
- Speakerbaseline der Bauteilbreite
- ●PIÈCES COMPRISES
- ●MIT GELIEFERTES ZUBEHÖR
- ●DIMENSIONS
- ●GROßE
- ●DIMENSIONES
- ●PAZZI INCLUSI
- ●DIMENSIONI
- ●PIÈCES INCLUSES
- ●COMPRIS
- ●DIMENSIONS
- ●PIÈCES INCLUSES
- ●ПРИЛАГАЕМИ ЧАСТИ
- ●ГАБАРИТНИ РАЗМЕРИ
- ●KOMПЛЕКТАЦИЯ

●HOW TO INSTALL
- Speakerbaseline
- Speakerbaseline der Bauteilbreite
- ①φ4.5/3/16 Dia.)
- Protection Tape/ Protectiveplatte/ Protezione/ Protector
- ②φ165 Dia.
- ③φ155.5-φ158 Dia.
- ④φ155.5-φ158 Dia.
- φ127/φ127 Dia.
- φ155.5 (6-1/8 Dia.)
- mm(in.)

●MODE D'INSTALLATION
- Speakerbaseline
- Speakerbaseline der Bauteilbreite
- ①φ4.5/3/16 Dia.)
- Protection Tape/ Protectiveplatte/ Protezione/ Protector
- ②φ165 Dia.
- ③φ155.5-φ158 Dia.
- ④φ155.5-φ158 Dia.
- φ127/φ127 Dia.
- φ155.5 (6-1/8 Dia.)
- mm(in.)

●MODO DI INSTALLAZIONE
- Speakerbaseline
- Speakerbaseline der Bauteilbreite
- ①φ4.5/3/16 Dia.)
- Protection Tape/ Protectiveplatte/ Protezione/ Protector
- ②φ165 Dia.
- ③φ155.5-φ158 Dia.
- ④φ155.5-φ158 Dia.
- φ127/φ127 Dia.
- φ155.5 (6-1/8 Dia.)
- mm(in.)

●INSTALACION
- Speakerbaseline
- Speakerbaseline der Bauteilbreite
- ①φ4.5/3/16 Dia.)
- Protection Tape/ Protectiveplatte/ Protezione/ Protector
- ②φ165 Dia.
- ③φ155.5-φ158 Dia.
- ④φ155.5-φ158 Dia.
- φ127/φ127 Dia.
- φ155.5 (6-1/8 Dia.)
- mm(in.)

●COMO INSTALAR
- Speakerbaseline
- Speakerbaseline der Bauteilbreite
- ①φ4.5/3/16 Dia.)
- Protection Tape/ Protectiveplatte/ Protezione/ Protector
- ②φ165 Dia.
- ③φ155.5-φ158 Dia.
- ④φ155.5-φ158 Dia.
- φ127/φ127 Dia.
- φ155.5 (6-1/8 Dia.)
- mm(in.)

●КАК ПОДКЛЮЧИТЬ
- Speakerbaseline
- Speakerbaseline der Bauteilbreite
- ①φ4.5/3/16 Dia.)
- Protection Tape/ Protectiveplatte/ Protezione/ Protector
- ②φ165 Dia.
- ③φ155.5-φ158 Dia.
- ④φ155.5-φ158 Dia.
- φ127/φ127 Dia.
- φ155.5 (6-1/8 Dia.)
- mm(in.)

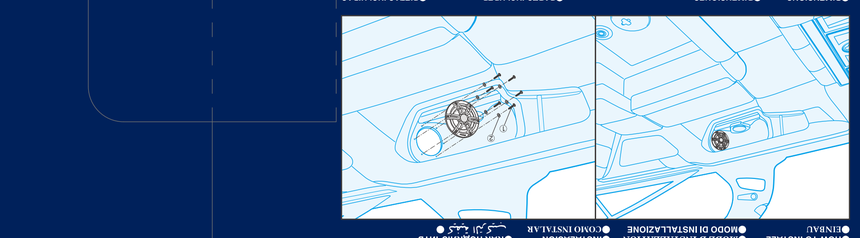

TS-ME650FS

© PIONEER CORPORATION 2019 28-8, Honkomagome 2-chome, Bunkyo-ku, Tokyo 113-0021, JAPAN / JAPON

TS-ME650FS/XIUC THF5948-B/VI